metabo®

H 16-500

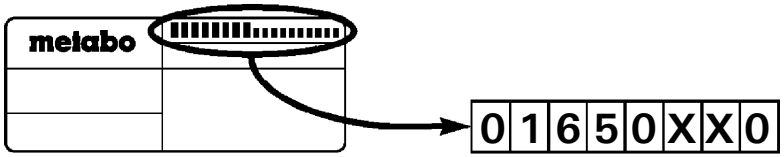
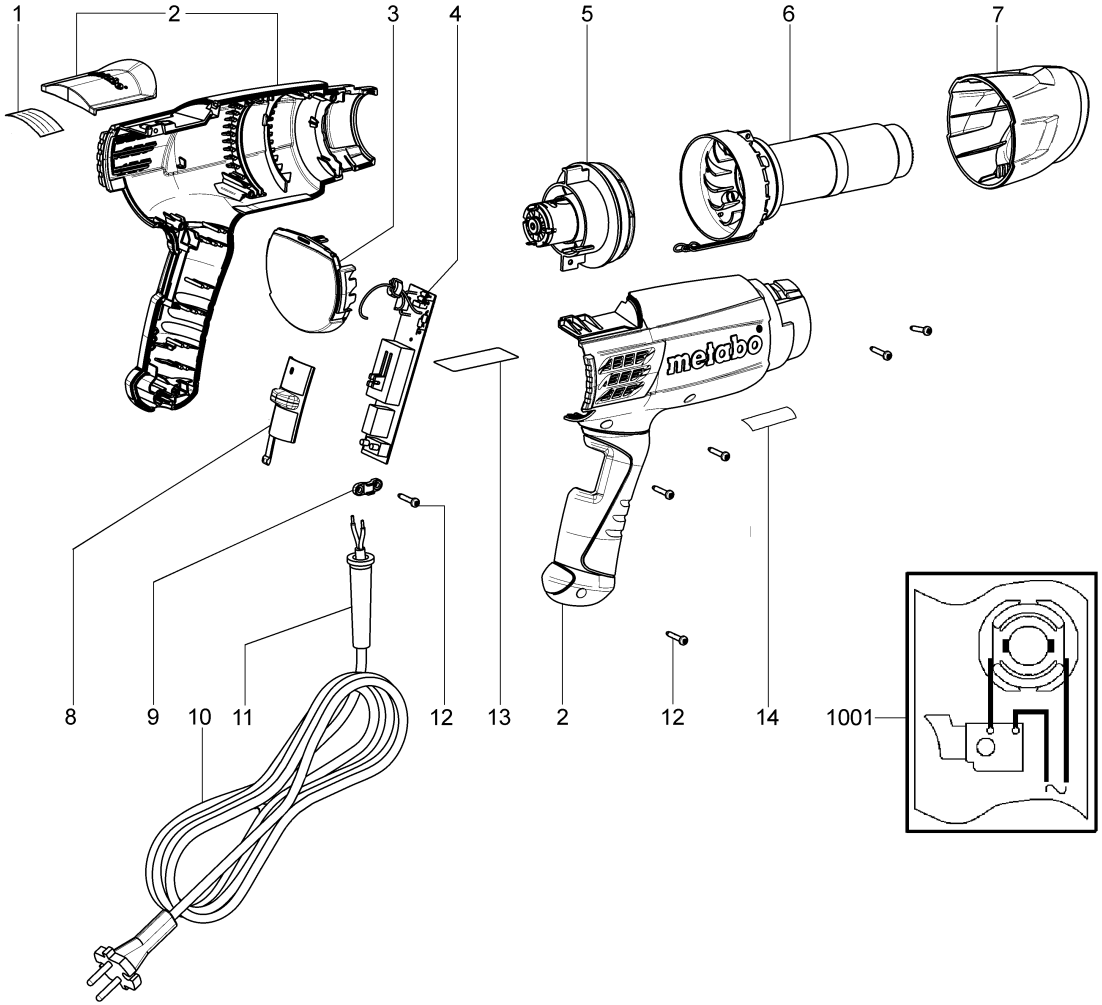
0001	1x	00	-
0001	1x	18	-
0001	1x	19	-
0001	1x	31	-
0001	1x	38	-
0001	1x	42	338 123 070
0002	1x		343 399 600
0003	1x		343 399 610
0004	1x	00	343 082 360
0004	1x	18	343 082 360
0004	1x	19	343 082 360
0004	1x	31	343 082 360
0004	1x	38	343 082 360
0004	1x	42	343 082 610
0005	1x	00	317 003 920
0005	1x	18	317 003 920
0005	1x	19	317 003 920
0005	1x	31	317 003 920
0005	1x	38	317 003 920
0005	1x	42	317 004 010
0006	1x	00	341 148 210
0006	1x	18	341 148 210
0006	1x	19	341 148 210
0006	1x	31	341 148 210
0006	1x	38	341 148 210
0006	1x	42	341 148 320
0007	1x		343 399 560
0008	1x		343 399 570
0009	1x		343 375 340
0010	1x	00	344 493 180
0010	1x	18	344 490 850
0010	1x	19	344 494 240
0010	1x	31	344 494 350
0010	1x	38	344 493 740
0010	1x	42	344 494 030
0011	1x	00	344 098 860
0011	1x	18	344 098 860
0011	1x	19	344 098 860
0011	1x	31	344 098 860
0011	1x	38	344 098 860
0011	1x	42	344 098 950
0012	6x		141 121 960
0013	1x	00	338 054 570
0013	1x	18	338 054 570
0013	1x	19	338 054 580
0013	1x	31	338 054 590
0013	1x	38	338 054 570
0013	1x	42	338 054 600
0014	1x	00	-
0014	1x	18	-
0014	1x	19	-
0014	1x	31	-
0014	1x	38	-
0014	1x	42	338 123 060
1001	1x	00	338 505 380
1001	1x	18	338 505 380
1001	1x	19	338 505 380
1001	1x	31	338 505 380
1001	1x	38	338 505 380
1001	1x	42	338 505 450